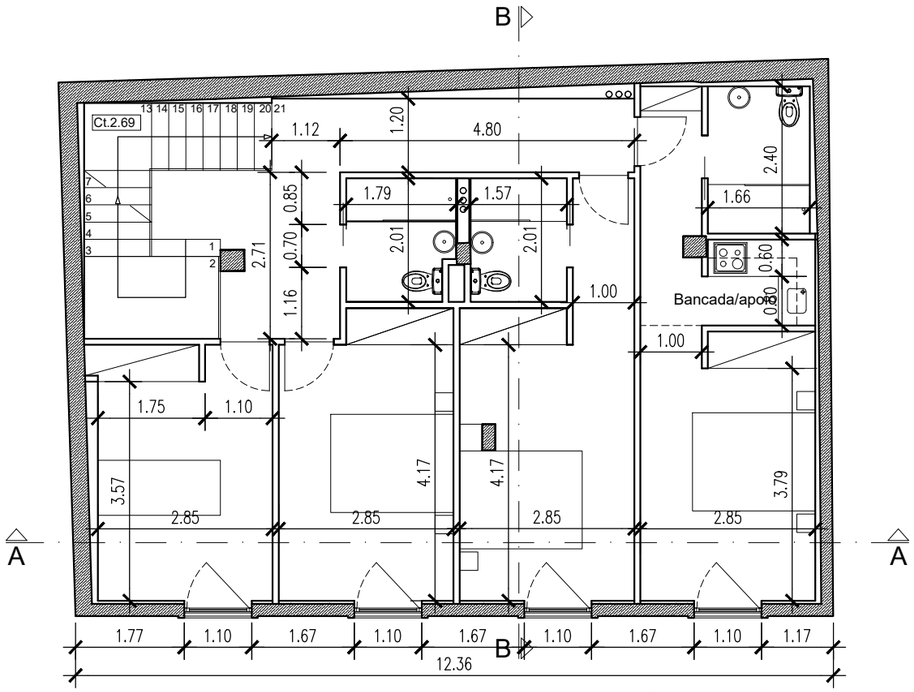

Planta do 1º andar

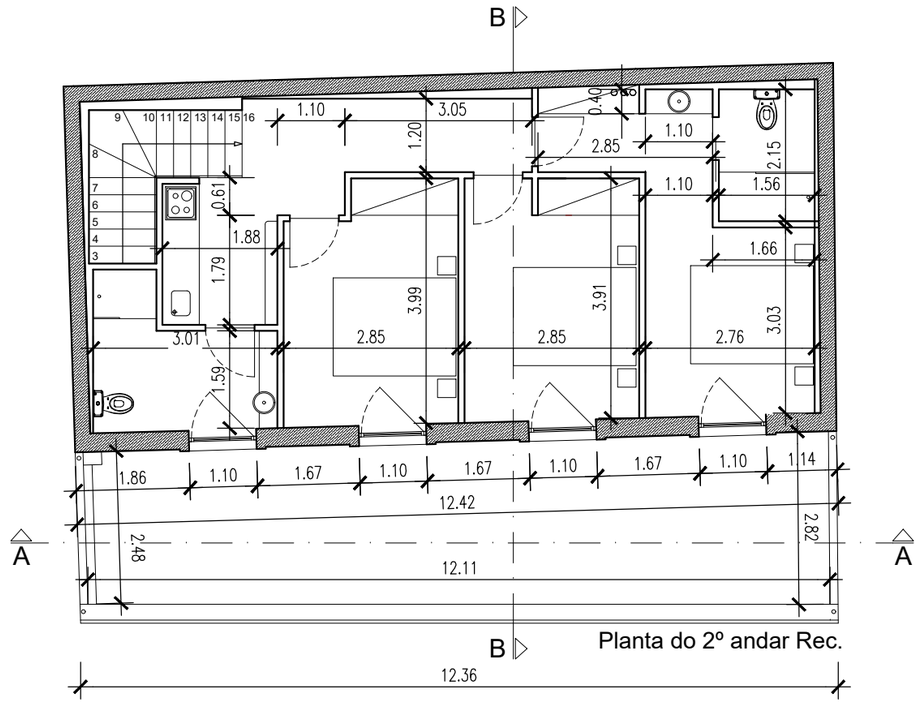

Planta do 2º andar Rec.

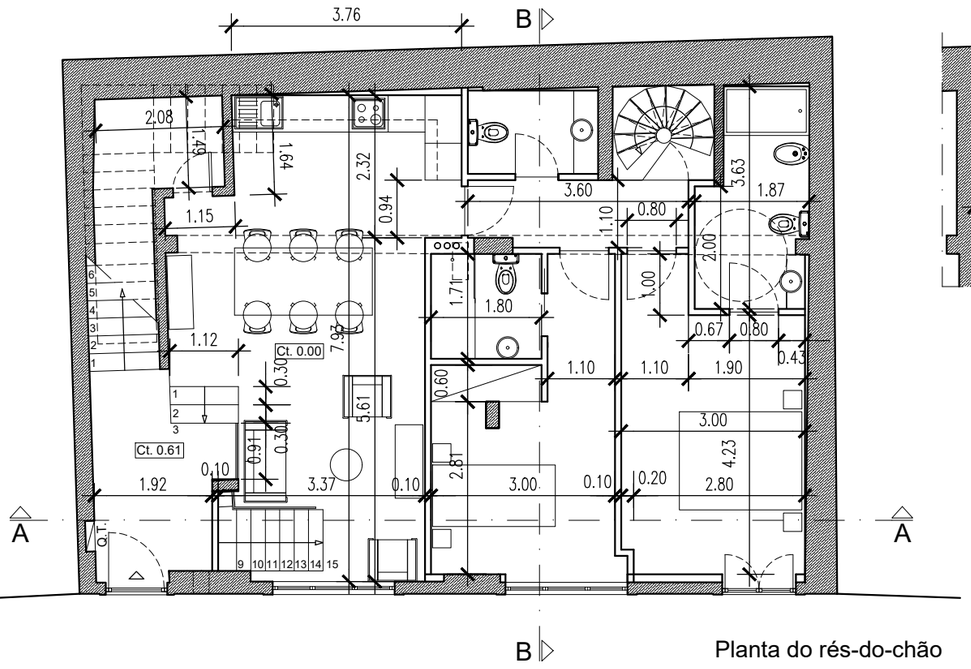

Planta do rés-do-chão

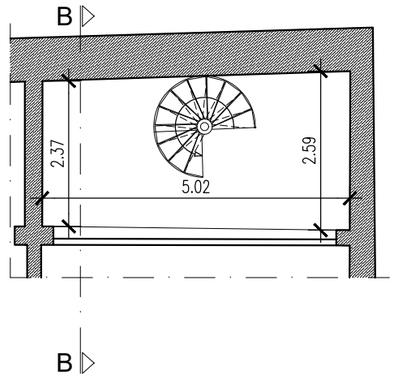

Planta do piso intermédio
(r/chão-1º andar)

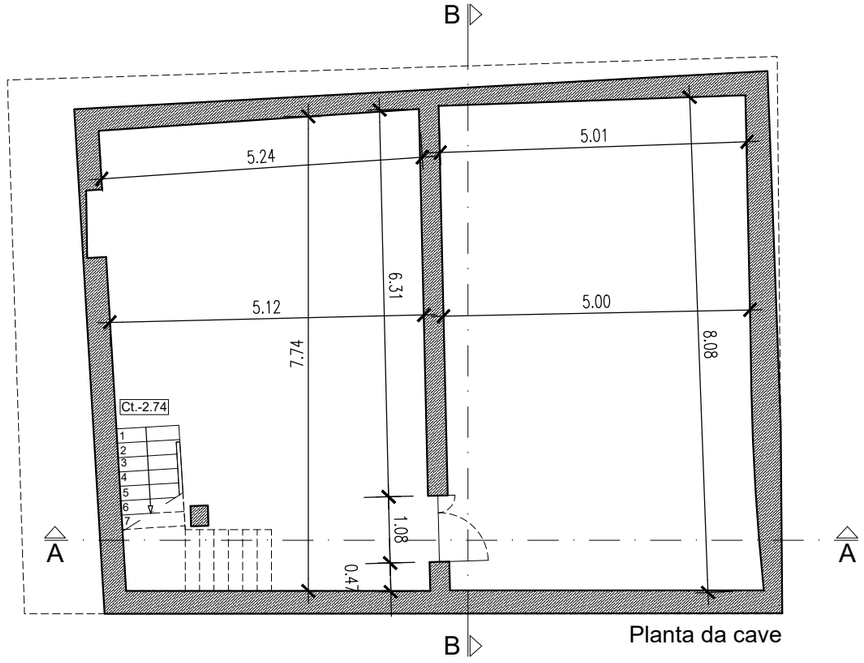

Planta da cave

TV. José Coelho

JOAQUIM CARREIRA ARQUITECTURA, Lda.	Arqº Joaquim Carreira - OA nº 4214
REQUERENTE: Carlos Manuel Gomes Tracana	
PROJECTO: Alteração de Edifício para Habitação Unifamiliar	DATA 22/10/2020
LOCAL: Travessa José Coelho, nº 8 - 8000-072 Faro	DES. nº 11
DESENHO: Plantas de Piso - Cotadas - Proposta	ESC. 1/100

RUA DR. JOAQUIM BERNARDO Nº 4, 1º DIR. 6300 - GUARD A , TEL . 2 71 - 221665 jcarreira.arquitecto@gmail.com